ТЕХНИЧЕСКИЙ ПАСПОРТ

Держатель фальцевый круглого проводника D8-10 мм с увеличенным диапазоном зажима 4-20 мм, ОБТЕК

1. Описание продукции

1.1. Тип 271 8-10 TD

1.2. Артикул № 7779000800

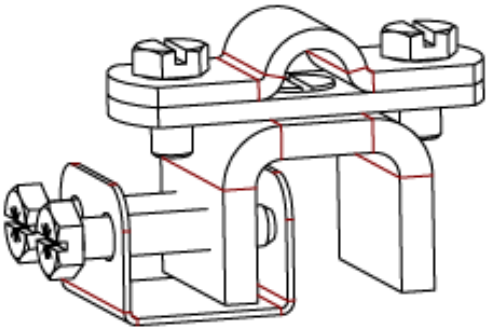

2. Техническое описание

Держатель предназначен для крепления проводников систем молниезащиты диаметром 8-10 мм к фальцу кровли или другим металлическим конструкциям толщиной от 4 до 20 мм.

3. Технические характеристики

3.1	**Материал**	Сталь
3.2	**Защитное покрытие поверхности**	Термодиффузионное цинкование
3.3	**Диаметр круглого проводника**	8…10 мм
3.4	**Диапазон зажима**	4…20 мм
3.5	**Крепежные элементы**	Болты с шестигранной головкой
3.6	**Масса**	0,17 кг

4. Схематическое представление

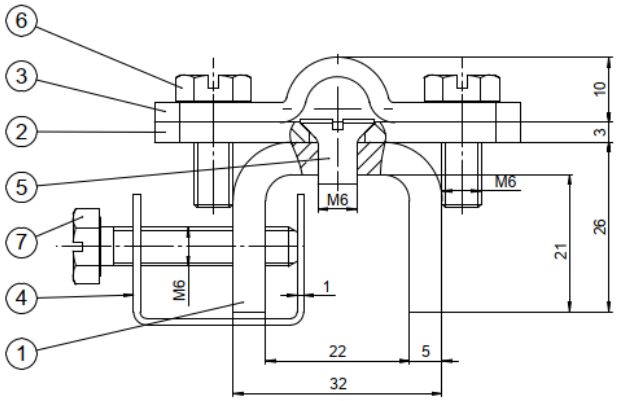

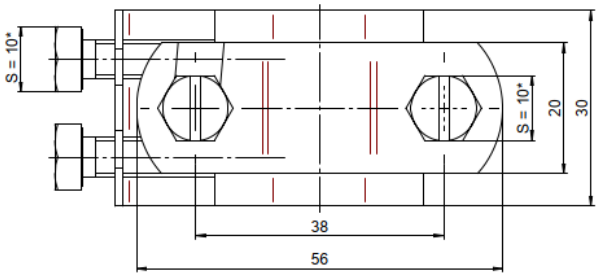

ПОЗ.	ОПИСАНИЕ	К-ВО
1	Скоба 4-20	1
2	Пластина 270/M6	1
3	Хомут 270/8-10	1
4	Скоба прижимная FS	1
5	Винт DIN 963 M6 x 10	1
6	Болт DIN 933 M6 x 16	2
7	Болт DIN 933 M6 x 30	2