ТЕХНИЧЕСКИЙ ПАСПОРТ

Скоба потолочная подвесная AHB FT

1. Описание продукции

1.1. Тип AHB 50 FT, AHB 100 FT, AHB 150 FT, AHB 200 FT, AHB 300 FT

1.2. Артикул 7771008700, 7771000100, 7771008800, 7771008900, 7771009000

1.3. Размер

Код	Артикул	Ширина лотка, мм	Нагрузка на кронштейн, кг	Вес, кг/ шт
7771008700	AHB 50 FT	50	68	0,418
7771000100	AHB 100 FT	100	60	0,506
7771008800	AHB 150 FT	150	50	0,605
7771008900	AHB 200 FT	200	35	0,704
7771009000	AHB 300 FT	300	20	0,891

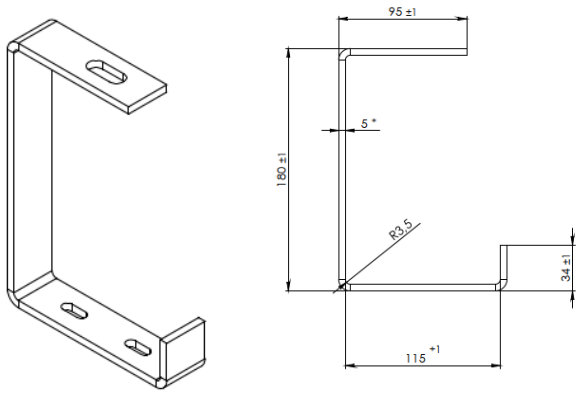

1.4. Фото

2. Техническое описание

АНВ FT – это подвесная скоба, предназначенная для установки кабельных лотков при горизонтальной прокладке. Скоба устанавливается на поверхность потолка и обеспечивает прокладку трассы без использования резьбовых шпилек, профильных реек и прочего дополнительного оборудования. Ассортиментный ряд рассчитан на лотки шириной от 50 до 300 мм.

Защитное цинковое покрытие реализовано согласно ГОСТ 9.307-2021, методом горячего оцинкования погружением, что обеспечивает соответствие 6 классу стойкости к коррозии. Готовые изделия погружаются в ванну с расплавом цинка, причем их поверхность и все стыки покрываются однородным слоем цинка. Оцинкованные таким образом детали имеют, при одинаковом атмосферном воздействии, более продолжительный срок защиты, а также лучше защищены от слабой химической нагрузки, морского и городского воздуха и других атмосферных явлений.

Защитное цинковое покрытие типа FT при эксплуатации в зоне С3 по классификации категорий коррозионного действия согласно ГОСТ 52868-2021, т.е. в зонах со средним расходом цинка от 0,7 до 2,1 мкм/год, будет эффективно противостоять коррозии не менее 25 лет.

3. Технические характеристики

3.1.	**Тип изделия**	АНВ 50 FT АНВ 100 FT АНВ 150 FT АНВ 200 FT АНВ 300 FT
3.2.	**Тип защитного покрытия**	FT – оцинковка методом горячего погружения Покрытие соответствует 6 классу коррозионной стойкости
3.3.	**Толщина металла**	5,0 мм
3.4.	**Соответствие стандартам**	ГОСТ 9.307-2021 ГОСТ Р 52868-2021