# ТЕХНИЧЕСКИЙ ПАСПОРТ

## Скоба потолочная подвесная AHB FT

**1. Описание продукции**

**1.1. Тип** AHB 50 FT, AHB 100 FT, AHB 150 FT, AHB 200 FT, AHB 300 FT

**1.2. Артикул** 7771008700, 7771000100, 7771008800, 7771008900, 7771009000

**1.3. Размер**

| Код | Артикул | Ширина лотка, мм | Нагрузка на кронштейн, кг | Вес, кг/ шт |
|---|---|---|---|---|
| 7771008700 | AHB 50 FT | 50 | 68 | 0,418 |
| 7771000100 | AHB 100 FT | 100 | 60 | 0,506 |
| 7771008800 | AHB 150 FT | 150 | 50 | 0,605 |
| 7771008900 | AHB 200 FT | 200 | 35 | 0,704 |
| 7771009000 | AHB 300 FT | 300 | 20 | 0,891 |

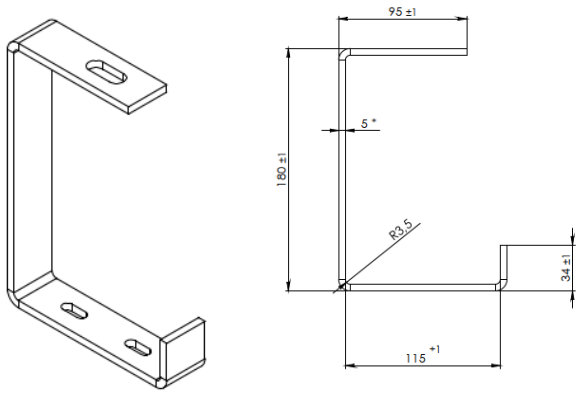


**1.4. Фото**

## 2. Техническое описание

**АНВ FT** – это подвесная скоба, предназначенная для установки кабельных лотков при горизонтальной прокладке. Скоба устанавливается на поверхность потолка и обеспечивает прокладку трассы без использования резьбовых шпилек, профильных реек и прочего дополнительного оборудования. Ассортиментный ряд рассчитан на лотки шириной от 50 до 300 мм.

Защитное цинковое покрытие реализовано согласно ГОСТ 9.307-2021, методом горячего оцинкования погружением, что обеспечивает соответствие 6 классу стойкости к коррозии. Готовые изделия погружаются в ванну с расплавом цинка, причем их поверхность и все стыки покрываются однородным слоем цинка. Оцинкованные таким образом детали имеют, при одинаковом атмосферном воздействии, более продолжительный срок защиты, а также лучше защищены от слабой химической нагрузки, морского и городского воздуха и других атмосферных явлений.

Защитное цинковое покрытие типа FT при эксплуатации в зоне С3 по классификации категорий коррозионного действия согласно ГОСТ 52868-2021, т.е. в зонах со средним расходом цинка от 0,7 до 2,1 мкм/год, будет эффективно противостоять коррозии не менее 25 лет.

## 3. Технические характеристики

| | | |
|---|---|---|
| **3.1.** | **Тип изделия** | АНВ 50 FT<br>АНВ 100 FT<br>АНВ 150 FT<br>АНВ 200 FT<br>АНВ 300 FT |
| **3.2.** | **Тип защитного покрытия** | FT – оцинковка методом горячего погружения<br>Покрытие соответствует 6 классу коррозионной стойкости |
| **3.3.** | **Толщина металла** | 5,0 мм |
| **3.4.** | **Соответствие стандартам** | ГОСТ 9.307-2021<br>ГОСТ Р 52868-2021 |