ТЕХНИЧЕСКИЙ ПАСПОРТ

Соединитель безвинтовой для проволочного лотка GRV FS

1. Описание продукции

1.1. Тип GRV FS

1.2. Артикул 7771003400

1.3. Размер

Код	Артикул	Длина, мм	Высота, мм	Вес, кг\шт
7771003400	GRV FS	224	31	0.08

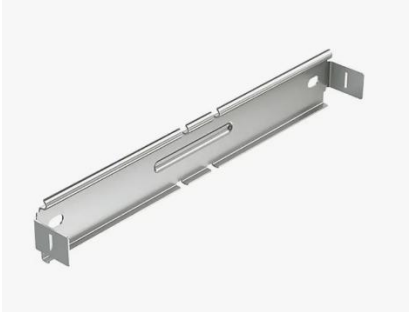

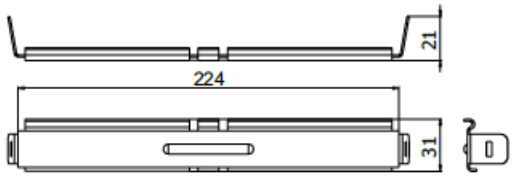

2. Техническое описание

GRV FS – это безвинтовой фиксатор, предназначенный для создания продольного соединения проволочных лотков типа GR. Пластина устанавливается с внешней стороны соединяемых лотков на соседние продольные проволоки, затем фиксируется в рабочем положении при помощи подгибания двух боковых элементов при помощи пассатижей. Для одного продольного соединения необходимы две пластины GRV FS. Для проволочных лотков с шириной более 300 мм рекомендуется для усиления соединения использовать комплекты GSV 34 G в количестве 1 комплект на 100 мм ширины лотка.

Защитное цинковое покрытие реализовано согласно ГОСТ 14918-2020, методом конвейерного цинкования, что обеспечивает соответствие 3 классу стойкости к коррозии. Изделие изготавливается из предварительно оцинкованной по методу Сендзимира стали, что обеспечивает достаточный уровень антикоррозионной защиты при использовании в помещениях с низкой влажностью и отсутствием агрессивных коррозионных факторов.

Защитное цинковое покрытие типа FS, при эксплуатации в зоне С2-2 включительно, при прокладке в помещениях по классификации категорий коррозионного действия согласно ГОСТ 9.107-2023, будет эффективно противостоять коррозии не менее 20 лет.

3. Технические характеристики

3.1 Тип изделия	GRV FS
3.2. Тип защитного покрытия	FS – конвейерное оцинкование по методу Сендзимира Покрытие соответствует 3 классу коррозионной стойкости
3.3. Толщина металла	1,5 мм
3.4. Соответствие стандартам	ГОСТ 9.107-2023 ГОСТ 14918-2020 ГОСТ Р 52868-2021